7060MR3007S7

Gartenleuchte 7060 OLAF (MR) 75W 3000K Silber symmetrisch breitstrahlend 700 mm



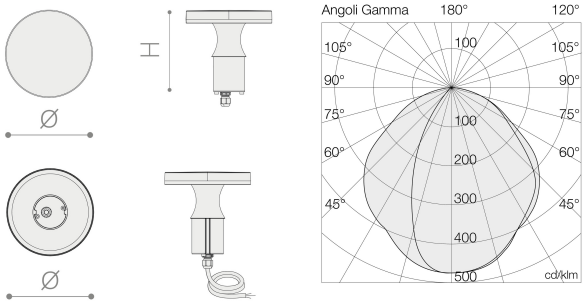

3000 K

Deklaration

Taric Code	94054990
Fertigungsnormen	CE / UNI EN 60598-1
Garantie	7 Jahre
Verwendung	Außen-LED-Poller für Boden-/Flächeneinbau zur Beleuchtung von Fußwegen, Fahrbereichen und Grünflächen.
Lieferumfang	Neopren-Anschlussleitung H07RN-F 2x1 mm² vorkonfektioniert, Länge 100 mm.. Treiber 220â 240 V AC 50/60 Hz.

Abmessung und Body

Länge[mm]	150
Höhe[mm]	700
Stoßfestigkeit IK Klasse	IK08

7060MR3007S7	Gartenleuchte 7060 OLAF (MR) 75W 3000K Silber symmetrisch breitstrahlend 700 mm

Abmessung und Body

IP Schutzart	IP66
Gewicht [kg]	2.25
Material Korpus	Mastaufsatz in druckgegossenem, korrosionsbeständigem Aluminium und Pfahlstruktur aus hochgradig oxidationsbeständigem Strangpressprofil, mit thermohärtenden Polyesterpulverlacken korrosionsschützend beschichtet, Farbe silber.
Abmessungen [mm]	150 mm (L) x 700 mm (H)
Farbe:	Silber

Lichttechnische Daten

Farbtemperatur in Kelvin	3000
Öffnungswinkel* [° Grad]	180°
Lumen* [Lm]	732
Binningtoleranz	3 step
Lichtstromrückgang	L80-B50 > 75.000 h
Reflektor	Rotationssymmetrische Optik mit 180°-Lichtstromverteilung. Diffusor aus gehärtetem Flachglas, sandgestrahlt, Stärke 4 mm. Reflektor â Sanduhrform aus druckgegossener Aluminium, grau hell lackiert.
Leuchtmittel tauschbar	Abnehmbar (Klasse: D)
Lumen/Watt	98
Augenrisiko	Risikogruppe frei von Gefährdung

Elektrische Daten

Leistung [Watt]	75
Frequenz	50/60Hz

Sonstige technische Daten

Eignung	Außen

Anschluss

Anschlüsse	Entnehmbar

7060MR3007S7	Gartenleuchte 7060 OLAF (MR) 75W 3000K Silber symmetrisch breitstrahlend 700 mm

Steuerung

Ansteuerung	700 mm

Grafiken

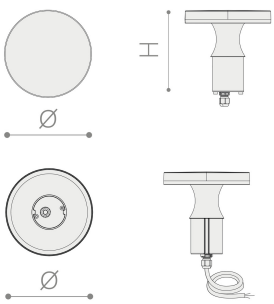

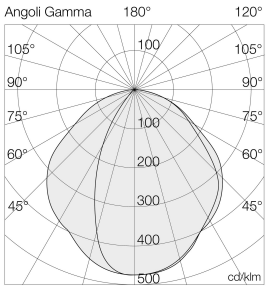

Downloads

DATENBLATT_FAM

INSTALLATIONSHINWEIS

SPRS GmbH
Stelzhamerstraße 6, 4053 Haid bei Ansfelden, Österreich
office@sprs.co
FN 480345 s | UID ATU72691937