8034AR3130GL

Flutlichtstrahler 8034 LITTLE-LORD (AR) 130W 3000K Silber asymmetrisch mittelstrahlend on/off



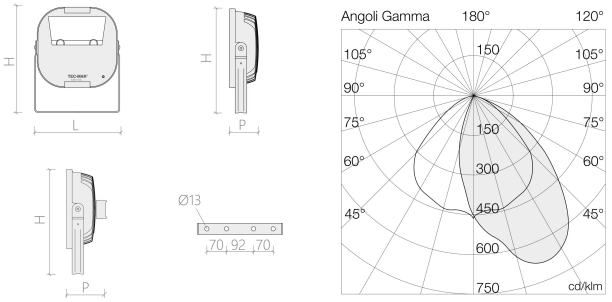

3000 K

Deklaration

Taric Code	94054210
Fertigungsnormen	CE / UNI EN 60598-1
Garantie	7 Jahre
Verwendung	LED-Strahler für Innen- und Außenbereich, mit Boden-, Wand-, Pfosten- und Deckenmontage
Überspannungsschutz	10kv
Lieferumfang	Neopren-Kabel H07RN-F 3x1mm² vorkonfektioniert Länge 1000 mm.. Kabelverschraubung mit integriertem Kondensatschutzventil.

Abmessung und Body

Länge[mm]	295
Breite [mm]	100

8034AR3130GL	Flutlichtstrahler 8034 LITTLE-LORD (AR) 130W 3000K Silber asymmetrisch mittelstrahlend on/off

Abmessung und Body

Höhe[mm]	355
Stoßfestigkeit IK Klasse	IK08
IP Schutzart	IP66
Gewicht [kg]	4.9
Material Korpus	Druckgussaluminium-Gehäuse pulverlackiert mit duroplastischem Polyesterantriebsmittel Korrosionsschutz Silber, Sicherheitsglas transparent Stärke 4 mm, Silikon-Dichtung
Abmessungen [mm]	295 mm (L) x 100 mm (P) x 355 mm (H)
Farbe:	Silber

Lichttechnische Daten

Farbtemperatur in Kelvin	3000
Öffnungswinkel* [° Grad]	45°
Lumen* [Lm]	15066
Binningtoleranz	3 step
Lichtstromrückgang	L80-B20 > 100.000 h
Reflektor	Asymmetrischer Reflektor 45° aus satiniertem Aluminium
Leuchtmittel tauschbar	Abnehmbar (Klasse: D)
Lumen/Watt	116
Augenrisiko	Risikogruppe frei von Gefährdung

Elektrische Daten

Leistung [Watt]	130
Frequenz	50/60Hz

Sonstige technische Daten

Eignung	Innenräume, Außenräume

Anschluss

Anschlüsse	Entnehmbar

8034AR3130GL	Flutlichtstrahler 8034 LITTLE-LORD (AR) 130W 3000K Silber asymmetrisch mittelstrahlend on/off

Steuerung

Ansteuerung	on/off

Grafiken

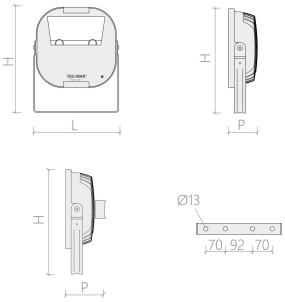

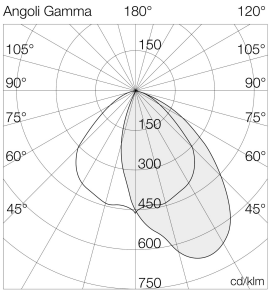

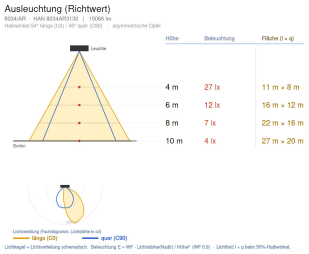

Downloads

DATENBLATT_FAM	EULUMDAT	EULUMDAT_ZIP	INSTALLATIONSHINWEIS

SPRS GmbH
Stelzhamerstraße 6, 4053 Haid bei Ansfelden, Österreich
office@sprs.co
FN 480345 s | UID ATU72691937