9300ME3042GL

Straßenleuchte 9300 GEO (ME) 42W 3000K CRI 70 Silber asymmetrisch breitstrahlend on/off



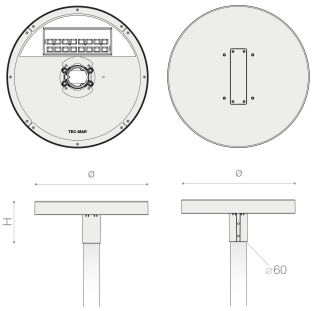

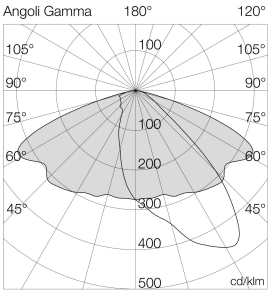

Ra	3000
> 70	K

Deklaration

Produktgruppen Name	GEO
Herkunftsland	Italien
Taric Code	94054990
Technologie	LED
Fertigungsnormen	CE / UNI EN 60598-1
Lebensdauer [h]	100000
Garantie	7 Jahre
Produkt Typ	Straßen-/Mastaufsatzleuchte
Verwendung	LED-Leuchte für Straßen-, Fuß- und Radwegbeleuchtung sowie Stadtbeleuchtung.
Überspannungsschutz	10kv
Lieferumfang	Mastaufsatz Festanbringung Durchmesser 60 mm pulverbeschichtet einschließlich.. Überspannungsschutz 10 kV einschließlich.. Anschlussleitung Neopren H07RN-F werkseitig konfektioniert, Länge 1500 mm.

9300ME3042GL	Straßenleuchte 9300 GEO (ME) 42W 3000K CRI 70 Silber asymmetrisch breitstrahlend on/off

Abmessung und Body

Länge[mm]	460
Breite [mm]	170
Höhe[mm]	55
Stoßfestigkeit IK Klasse	IK08
IP Schutzart	IP66
Schutzklasse II - Isolation	ja
Gewicht [kg]	7.2
Material Korpus	Druckgussgehäuse aus Aluminium, pulverbeschichtet mit thermohärtender Polyesterfarbe Korrosionsschutz Farbe Corten, hochgradig transparentes Tempered Glass Dicke 4 mm, Silikon-Dichtung.
Produktfarbe	silber. graphit. anthrazit
Überverpackung [Stück]	1
Schutzklasse I - Erdung	nein
Abmessungen [mm]	460 mm (L) x 170 mm (P) x 55 mm (H)
Farbe:	Silber

Lichttechnische Daten

Farbtemperatur in Kelvin	3000
Öffnungswinkel* [° Grad]	45°
Lumen* [Lm]	6453
Binningtoleranz	3 step
Lichtstromrückgang	L90-B10 > 100.000 h
Farbwiedergabeindex	CRI>70
Reflektor	Asymmetrische breite Straßenoptik EN13201 Klasse ME mit hocheffizientem PMMA-Linsen.
Dimmbar	nein
Leuchtmittel tauschbar	Abnehmbar (Klasse: D)
Lumen/Watt	154
Augenrisiko	Risikogruppe frei von Gefährdung

Elektrische Daten

Leistung [Watt]	42
Frequenz	50/60Hz
Spannung [Volt]	220-240V

9300ME3042GL	Straßenleuchte 9300 GEO (ME) 42W 3000K CRI 70 Silber asymmetrisch breitstrahlend on/off

Sonstige technische Daten

Eignung	Außen

Eigenschaften & Vorteile

Eigenschaft	Ansteuerung Ein/Aus

Anschluss

Anschlüsse	Entnehmbar

Steuerung

Ansteuerung	on/off

Grafiken

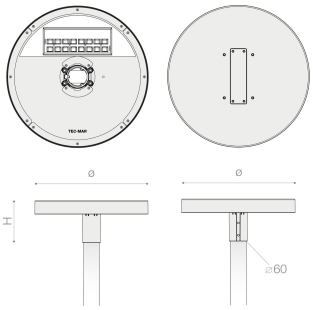

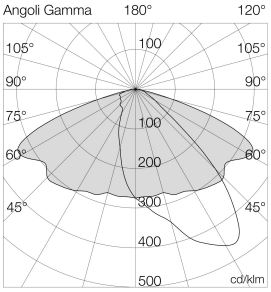

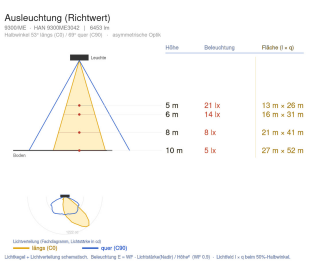

Downloads

DATENBLATT_FAM	EULUMDAT	EULUMDAT_ZIP	INSTALLATIONSHINWEIS

SPRS GmbH
Stelzhamerstraße 6, 4053 Haid bei Ansfelden, Österreich
office@sprs.co
FN 480345 s | UID ATU72691937