9300ME4016MD

# Straßenleuchte 9300 GEO (ME) 16W 4000K CRI 70 Anthrazit asymmetrisch breitstrahlend virtuelle Mitternacht



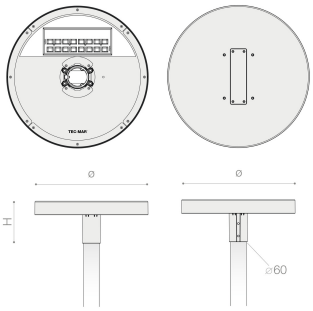

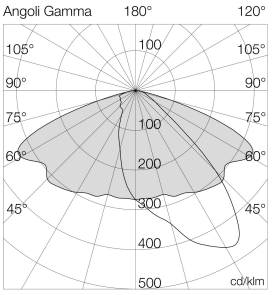


4000 K

## Deklaration

| | |
|---|---|
| **Taric Code** | 94054990 |
| **Fertigungsnormen** | CE / UNI EN 60598-1 |
| **Garantie** | 7 Jahre |
| **Verwendung** | LED-Leuchte für Straßen-, Fuß- und Radwegbeleuchtung sowie Stadtbeleuchtung. |
| **Überspannungsschutz** | 10kv |
| **Lieferumfang** | Mastaufsatz Festanbringung Durchmesser 60 mm pulverbeschichtet einschließlich.. Überspannungsschutz 10 kV einschließlich.. Anschlussleitung Neopren H07RN-F werkseitig konfektioniert, Länge 1500 mm. |

## Abmessung und Body

| | |
|---|---|
| **Länge[mm]** | 460 |
| **Breite [mm]** | 170 |

| | |
|---|---|
| **9300ME4016MD** | Straßenleuchte 9300 GEO (ME) 16W 4000K CRI 70 Anthrazit asymmetrisch breitstrahlend virtuelle Mitternacht |

## Abmessung und Body

| | |
|---|---|
| **Höhe[mm]** | 55 |
| **Stoßfestigkeit IK Klasse** | IK08 |
| **IP Schutzart** | IP66 |
| **Gewicht [kg]** | 7.2 |
| **Material Korpus** | Druckgussgehäuse aus Aluminium, pulverbeschichtet mit thermohärtender Polyesterfarbe Korrosionsschutz Farbe Corten, hochgradig transparentes Tempered Glass Dicke 4 mm, Silikon-Dichtung. |
| **Abmessungen [mm]** | 460 mm (L) x 170 mm (P) x 55 mm (H) |
| **Farbe:** | Anthrazit |

## Lichttechnische Daten

| | |
|---|---|
| **Farbtemperatur in Kelvin** | 4000 |
| **Lumen* [Lm]** | 2848 |
| **Binningtoleranz** | 3 step |
| **Lichtstromrückgang** | L90-B10 > 100.000 h |
| **Reflektor** | Asymmetrische breite Straßenoptik EN13201 Klasse ME mit hocheffizientem PMMA-Linsen. |
| **Leuchtmittel tauschbar** | Abnehmbar (Klasse: D) |
| **Lumen/Watt** | 178 |
| **Augenrisiko** | Risikogruppe frei von Gefährdung |

## Elektrische Daten

| | |
|---|---|
| **Leistung [Watt]** | 16 |
| **Frequenz** | 50/60Hz |

## Sonstige technische Daten

| | |
|---|---|
| **Eignung** | Außen |

## Anschluss

| | |
|---|---|
| **Anschlüsse** | Entnehmbar |

| | |
|---|---|
| **9300ME4016MD** | Straßenleuchte 9300 GEO (ME) 16W 4000K CRI 70 Anthrazit asymmetrisch breitstrahlend virtuelle Mitternacht |

## Steuerung

| | |
|---|---|
| **Ansteuerung** | virtuelle Mitternacht |

# Grafiken

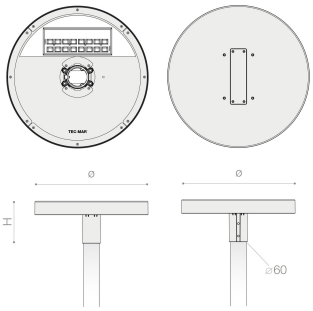

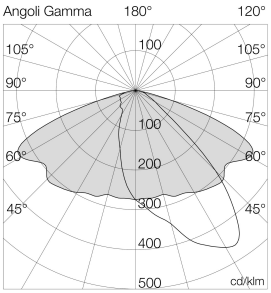


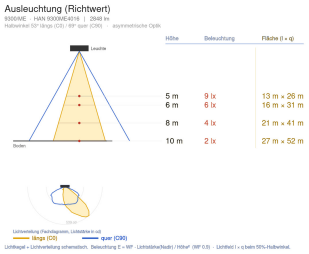


# Downloads

DATENBLATT_FAM

EULUMDAT

EULUMDAT_ZIP

INSTALLATIONSHINWEIS

SPRS GmbH
Stelzhamerstraße 6, 4053 Haid bei Ansfelden, Österreich
office@sprs.co
FN 480345 s | UID ATU72691937