9300ME4029LM

Straßenleuchte 9300 GEO (ME) 29W 4000K CRI 70 Anthrazit asymmetrisch breitstrahlend 1-10v



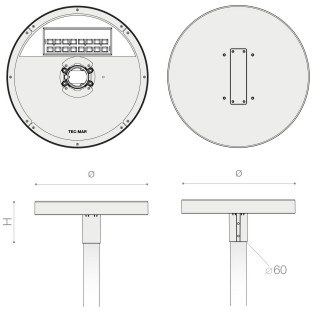

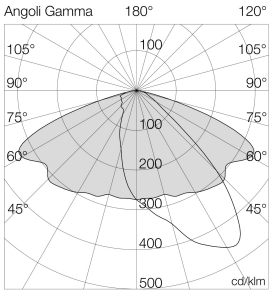

4000 K

Deklaration

Taric Code	94054990
Fertigungsnormen	CE / UNI EN 60598-1
Garantie	7 Jahre
Verwendung	LED-Leuchte für Straßen-, Fuß- und Radwegbeleuchtung sowie Stadtbeleuchtung.
Überspannungsschutz	10kv
Lieferumfang	Mastaufsatz Festanbringung Durchmesser 60 mm pulverbeschichtet einschließlich.. Überspannungsschutz 10 kV einschließlich.. Anschlussleitung Neopren H07RN-F werkseitig konfektioniert, Länge 1500 mm.

Abmessung und Body

Länge[mm]	460
Breite [mm]	170

9300ME4029LM	Straßenleuchte 9300 GEO (ME) 29W 4000K CRI 70 Anthrazit asymmetrisch breitstrahlend 1-10v

Abmessung und Body

Höhe[mm]	55
Stoßfestigkeit IK Klasse	IK08
IP Schutzart	IP66
Gewicht [kg]	7.2
Material Korpus	Druckgussgehäuse aus Aluminium, pulverbeschichtet mit thermohärtender Polyesterfarbe Korrosionsschutz Farbe Corten, hochgradig transparentes Tempered Glass Dicke 4 mm, Silikon-Dichtung.
Abmessungen [mm]	460 mm (L) x 170 mm (P) x 55 mm (H)
Farbe:	Anthrazit

Lichttechnische Daten

Farbtemperatur in Kelvin	4000
Lumen* [Lm]	4732
Binningtoleranz	3 step
Lichtstromrückgang	L90-B10 > 100.000 h
Reflektor	Asymmetrische breite Straßenoptik EN13201 Klasse ME mit hocheffizientem PMMA-Linsen.
Leuchtmittel tauschbar	Abnehmbar (Klasse: D)
Lumen/Watt	163
Augenrisiko	Risikogruppe frei von Gefährdung

Elektrische Daten

Leistung [Watt]	29
Frequenz	50/60Hz

Sonstige technische Daten

Eignung	Außen

Anschluss

Anschlüsse	Entnehmbar

9300ME4029LM

Straßenleuchte 9300 GEO (ME) 29W 4000K CRI 70 Anthrazit asymmetrisch breitstrahlend 1-10v

Steuerung

Ansteuerung	1-10v

Grafiken

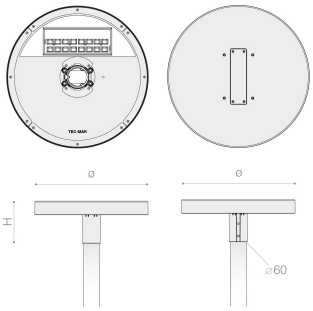

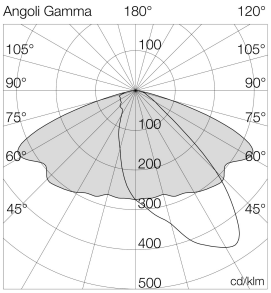

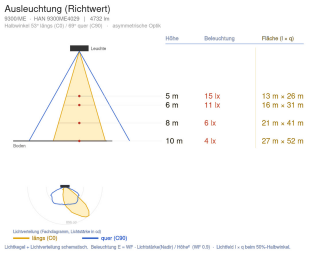

Downloads

DATENBLATT_FAM

EULUMDAT

EULUMDAT_ZIP

INSTALLATIONSHINWEIS

SPRS GmbH
Stelzhamerstraße 6, 4053 Haid bei Ansfelden, Österreich
office@sprs.co
FN 480345 s | UID ATU72691937