BN1000KS30BL

Einbauleuchte BN10 BIN (00) - Weiß symmetrisch breitstrahlend on/off

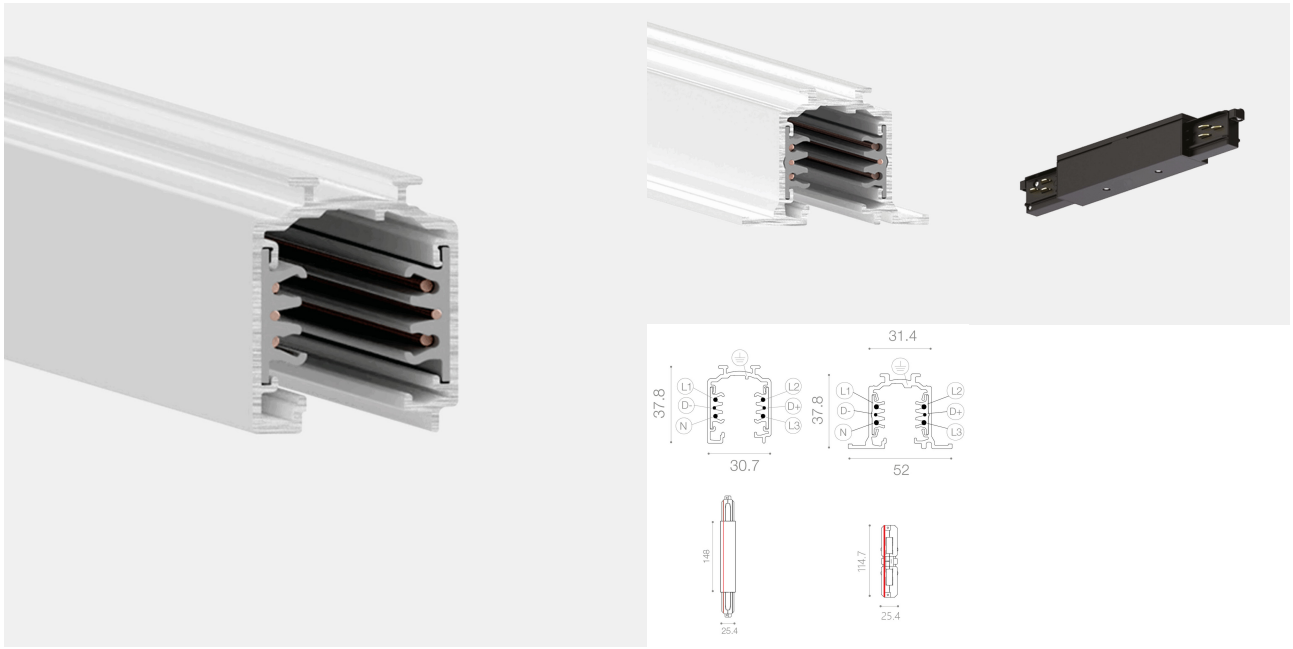

Deklaration

Taric Code	94051099
Fertigungsnormen	CE / UNI EN 60598-1
Garantie	7 Jahre
Verwendung	Standardausführung oder bündig mit Installationszubehör.

Abmessung und Body

Breite [mm]	3000
Stoßfestigkeit IK Klasse	IK07
IP Schutzart	IP20
Gewicht [kg]	0.06
Material Korpus	Elektrifizierte Schiene mit 6 Leitern aus weiß lackiertem Aluminium-Strangpressprofil
Abmessungen [mm]	3000 mm (P)

BN1000KS30BL	Einbauleuchte BN10 BIN (00) - Weiß symmetrisch breitstrahlend on/off

Abmessung und Body

Farbe:	Weiß

Lichttechnische Daten

Binningtoleranz	3 step
Augenrisiko	Risikogruppe frei von Gefährdung

Elektrische Daten

Frequenz	50/60Hz

Sonstige technische Daten

Eignung	Innenräume

Anschluss

Anschlüsse	Entnehmbar

Steuerung

Ansteuerung	on/off

Grafiken



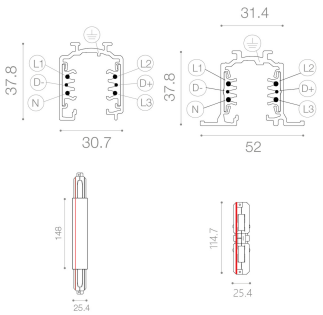

BN1000KS30BL Einbauleuchte BN10 BIN (00) - Weiß symmetrisch breitstrahlend on/off

WEB

Downloads

DATENBLATT_FAM

SPRS GmbH
Stelzhamerstraße 6, 4053 Haid bei Ansfelden, Österreich
office@sprs.co
FN 480345 s | UID ATU72691937