BT103W

LED-Feuchtraumleuchte BATTEN BT3 34W 4050lm 3000K 1.2m IP65

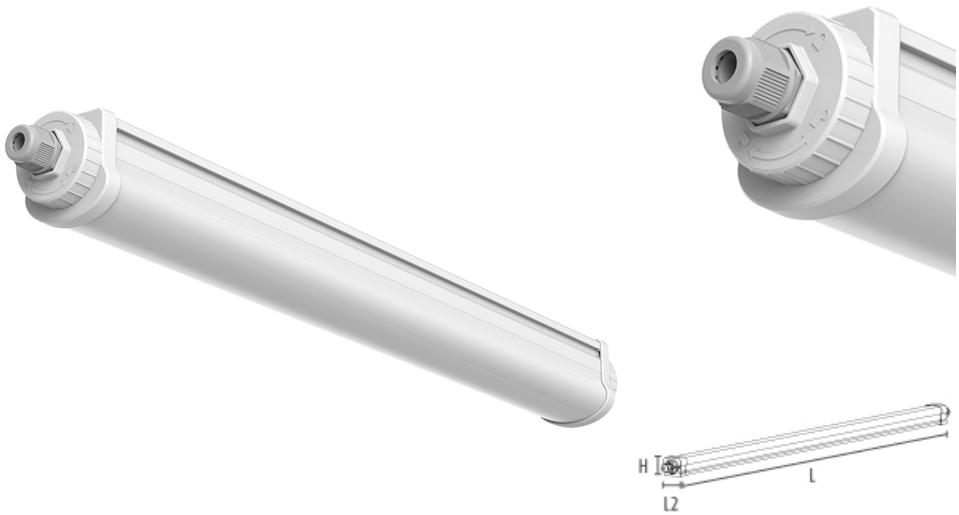

Ra	3000
> 80	K

Deklaration

Herkunftsland	P.R.C.
EAN Überverpackung	8011905959159
Taric Code	94051940
Fertigungsnormen	CEI EN 55015:2020 (A11:2020) CEI EN 60598-1:2022 CEI EN 60598-2-1:2022 CEI EN 61000-3-2:2019 (A1:2021) CEI EN 61000-3-3:2014 (EC1:2014/ EC2:2016/ A1:2021/ A2:2022) CEI EN 61547:2010 CEI EN 62031:2021 (A11:2022) CEI EN 62471:2010 IEC/TR 62471-2:2009 CEI EN 62493:2015 CEI 34-141:2014
Lebensdauer [h]	50000
Garantie	Vollgarantie | | 5 Jahre | | (24h/24h) Gesamtgarantie bis zu 5 Jahre!
Produkt Typ	Feuchtraumwannenleuchte

BT103W LED-Feuchtraumleuchte BATTEN BT3 34W 4050lm 3000K 1.2m IP65

Abmessung und Body

Länge[mm]	1200 mm
Breite [mm]	63 mm
Höhe[mm]	63 mm
IP Schutzart	65
Gewicht [kg]	0.85
Überverpackung [Stück]	10
Fassung	Anschlussklemme
Schutzklasse	II
Farbe:	Weiß

Lichttechnische Daten

Farbtemperatur in Kelvin	3000
Öffnungswinkel* [° Grad]	120°
Lumen* [Lm]	4050
Lichtstromrückgang	L70B20
Farbwiedergabeindex	>80
Dimmbar	Nein
Korrelierte Farbtemperatur (CCT)	3000
Lichtfarbe	Warmweiß
Startzeit der Lampe	<0,2
Zeit bis 60% Helligkeit	Sofort volles Licht

Elektrische Daten

Leistung [Watt]	34
Ein / Aus Zyklen	100000
Frequenz	50/60 Hz
Spannung [Volt]	220-240 Vac
Leistungsfaktor	0,90

Sonstige technische Daten

Betriebstemperatur	-25°C / 35°C

Grafiken

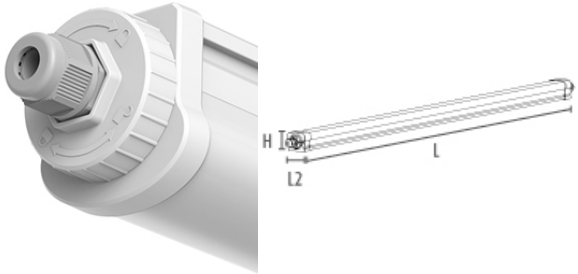

Downloads

EULUMDAT

INSTALLATIONSHINWEIS

SPRS GmbH
Stelzhamerstraße 6, 4053 Haid bei Ansfelden, Österreich
office@sprs.co
FN 480345 s | UID ATU72691937