98677

# Eglo PANDELLA Wandleuchte LED Schwarz. 1-flammig





## Deklaration

| | |
|---|---|
| **Taric Code** | 9405114090 |
| **Garantie** | 5 Jahre |
| **Energieeffizienzklasse** | E |
| **Produkt Typ** | Spiegelleuchte |
| **Reparaturfähigkeit** | LED Driver tauschbar durch Fachmann |
| **Raum** | Esszimmer. Küche. Schlafzimmer. Wohnzimmer |
| **Stilrichtung** | Modern |
| **Verwendung** | Innenbereich |

## Abmessung und Body

| | |
|---|---|
| **Länge[mm]** | 78cm |
| **Breite [mm]** | 12cm |

**98677** Eglo PANDELLA Wandleuchte LED Schwarz. 1-flammig

## Abmessung und Body

| | |
|---|---|
| **Höhe[mm]** | 4cm |
| **IP Schutzart** | IP44 |
| **Material Korpus** | Aluminium. Kunststoff |
| **Produktfarbe** | Schwarz |
| **Fassung** | LED |
| **Schutzklasse** | II |
| **Glas-/Schirmmaterial** | Kunststoff |
| **Glas-/Schirmfarbe** | Weiß |
| **Bauform** | Rechteckig |
| **Verstellbar** | Nein |

## Lichttechnische Daten

| | |
|---|---|
| **Farbtemperatur in Kelvin** | 4000Kelvin |
| **Lumen* [Lm]** | 1700Lumen |
| **Dimmbar** | Nicht Dimmbar |
| **Anzahl der Lichtreihen** | 1 |
| **LED** | Ja |
| **Leuchtmittel tauschbar** | Nein |

## Elektrische Daten

| | |
|---|---|
| **Leistung [Watt]** | 14Watt |
| **Spannung [Volt]** | 230 Volt |
| **Betriebsspannung** | 220-240V.50/60Hz |
| **Schalterart** | Nein |

## Sonstige technische Daten

| | |
|---|---|
| **Batterie** | Nein |
| **Leuchtmittel** | Ja |
| **Leuchtmitteltyp (2):** | LED |

## Steuerung

| | |
|---|---|
| **Funktionen** | spritzwassergeschützt (IP44) |
| **Bewegungsmelder** | Nein |
| **Farbwechsler** | Nein |

**98677** Eglo PANDELLA Wandleuchte LED Schwarz. 1-flammig

## Steuerung

| | |
|---|---|
| **Fernbedienung** | Nein |
| **Smart Tauglich** | Nein |

# Grafiken



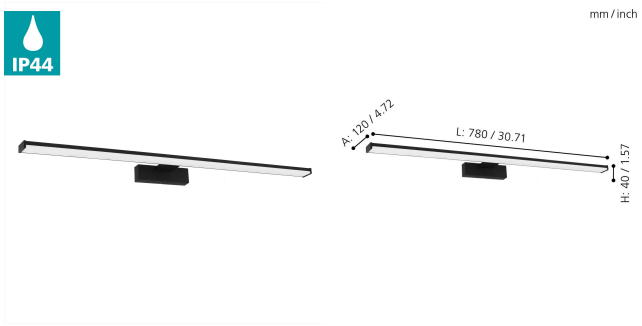


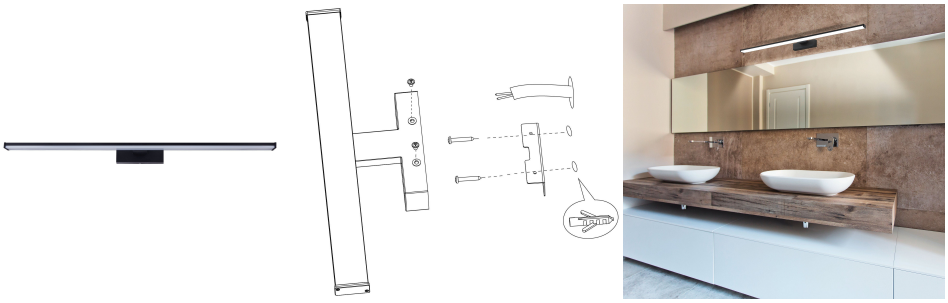



# Downloads

INSTALLATIONSHINWEIS

SPRS GmbH
Stelzhamerstraße 6, 4053 Haid bei Ansfelden, Österreich
office@sprs.co
FN 480345 s | UID ATU72691937