98705

Eglo Leuchten SALVANESCO Wandleuchte Schwarz. 1-flammig. Bewegungsmelder





Deklaration

Taric Code	9405199090
Garantie	2 Jahre
Produkt Typ	Außenleuchte
Raum	Außenbereich
Stilrichtung	Modern
Verwendung	Außenbereich

Abmessung und Body

Länge[mm]	18cm
Höhe[mm]	24cm
IP Schutzart	IP44
Material Korpus	Aluguss

98705 Eglo Leuchten SALVANESCO Wandleuchte Schwarz. 1-flammig. Bewegungsmelder

Abmessung und Body

Produktfarbe	Schwarz
Fassung	E27
Schutzklasse	I
Glas-/Schirmmaterial	Kunststoff
Glas-/Schirmfarbe	Weiß
Bauform	Eckig
Verstellbar	Nein

Lichttechnische Daten

Dimmbar	externen Dimmer (Nicht Inklusive)
Anzahl der Lichtreihen	1
Leuchtmittel tauschbar	Ja

Elektrische Daten

Leistung [Watt]	28Watt
Spannung [Volt]	230 Volt
Betriebsspannung	220-240V.50/60Hz
Schalterart	Nein

Sonstige technische Daten

Batterie	Nein
Leuchtmittel	Nein
Leuchtmitteltyp (2):	E27

Steuerung

Funktionen	integrierter Bewegungsmelder. spritzwassergeschützt (IP44)
Sensor Helligkeit	3 - 2000 lux
Sensorwinkel (in °)	110Grad
Entfernung (in Meter)	1-8Meter
Bewegungsmelder	Ja
Farbwechsler	Nein
Fernbedienung	Nein

98705

Eglo Leuchten SALVANESCO Wandleuchte Schwarz. 1-flammig. Bewegungsmelder

WEB

Grafiken







mm / inch

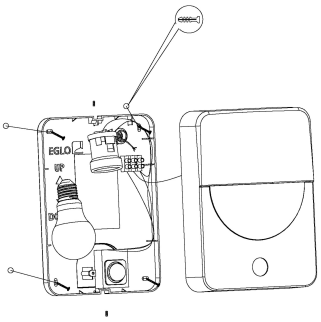

Downloads

INSTALLATIONSHINWEIS

SPRS GmbH
Stelzhamerstraße 6, 4053 Haid bei Ansfelden, Österreich
office@sprs.co
FN 480345 s | UID ATU72691937