800666

CASAMBI ASD Lichtsteuerung DALI RGBW SKII



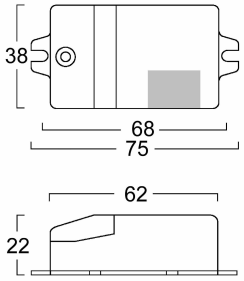

Deklaration

Produktgruppen Name	DALI > DALI RGBW
Taric Code	85365080
Technologie	Bluetooth Low Energy (Casambi)
Produkt Typ	DALI RGBW
Alternativbezeichnung	IU4BTDA

Abmessung und Body

Länge[mm]	75
Breite [mm]	38
Höhe[mm]	22
Abmessungen [mm]	75 x 38 x 22 mm

800666 CASAMBI ASD Lichtsteuerung DALI RGBW SKII

Elektrische Daten

Kurzschlussschutz	ja

Sonstige technische Daten

Umgebungstemperatur [°C]	-20.. 40 °C
Funksignal	2,402..2,48 GHz. 8 dBm
Bemessungstemperatur (max. tc)	70 °C

Eigenschaften & Vorteile

Eigenschaft	Schnittstelle zum komfortablen Regeln von LED-Netzteilen mit DALI Signaleingang durch Tablet oder Smartphone (Apple, Android) über die Casambi-App
	Sendet an die DALI-Adressen: 0, 1, 2, 3 Anpassung der Adressierung per App nicht möglich. Geräte müssen diese Adressen voreingestellt haben
	Kostenlose App von CASAMBI (Apple/Android): - Regeln der Helligkeit und Lichtfarbe - Konfigurieren von Leuchten und Leuchten-Netzwerken - Erstellen von Szenen und Animationen (Farbverläufe) - Neue Geräte werden automatisch erkannt - Intelligente Timer- und Galeriefunktionen - Freigabeoptionen festlegen (â nur ichâ , â alleâ , â nur mit Passwortâ ,...)

Anschluss

Versorgungseingang	220..240 V. 50 Hz

Steuerung

Signalausgang	DALI / 0-10 V: max. 6mA. SELV
Smart Tauglich	ja
Smart System	Casambi

Grafiken

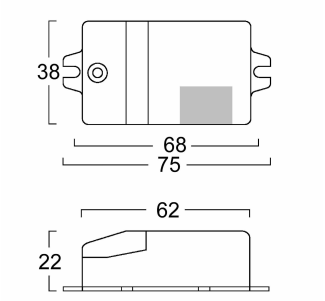

800666 CASAMBI ASD Lichtsteuerung DALI RGBW SKII



Downloads

CASAMBI_APP

KONFORMITAETSERKLARUNG

SPRS GmbH
Stelzhamerstraße 6, 4053 Haid bei Ansfelden, Österreich
office@sprs.co
FN 480345 s | UID ATU72691937